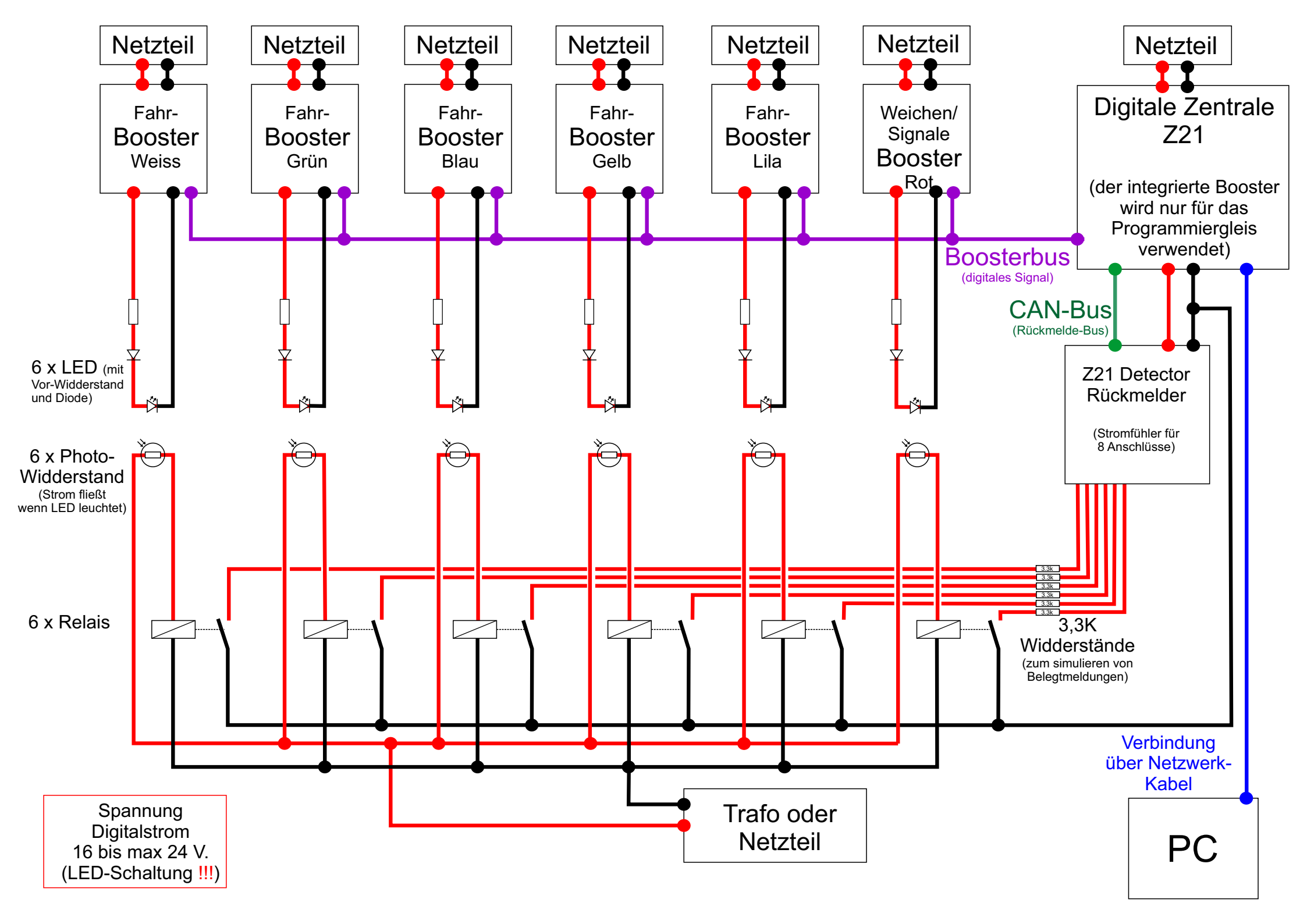
Netzteil
Netzteil
Netzteil
Netzteil
Netzteil
Netzteil
Netzteil
Fahr-
Booster
Weiss
Fahr-
Booster
Grün
Fahr-
Booster
Blau
Fahr-
Booster
Gelb
Fahr-
Booster
Lila
Weichen/
Signale
Booster
Rot
Digitale Zentrale
Z21
(der integrierte Booster
wird nur für das
Programmiergleis
verwendet)
Boosterbus
(digitales Signal)
CAN-Bus
(Rückmelde-Bus)
Z21 Detector
Rückmelder
(Stromfühler für
8 Anschlüsse)
6 x LED (mit
Vor-Widderstand
und Diode)
6 x Photo-
Widderstand
(Strom fließt
wenn LED leuchtet)
6 x Relais
3,3K
Widderstände
(zum simulieren von
Belegtmeldungen)
Verbindung
über Netzwerk-
Kabel
Trafo oder
Netzteil
PC
Spannung
Digitalstrom
16 bis max 24 V.
(LED-Schaltung !!!)